OKP/OKG-60MS-L

部品リスト

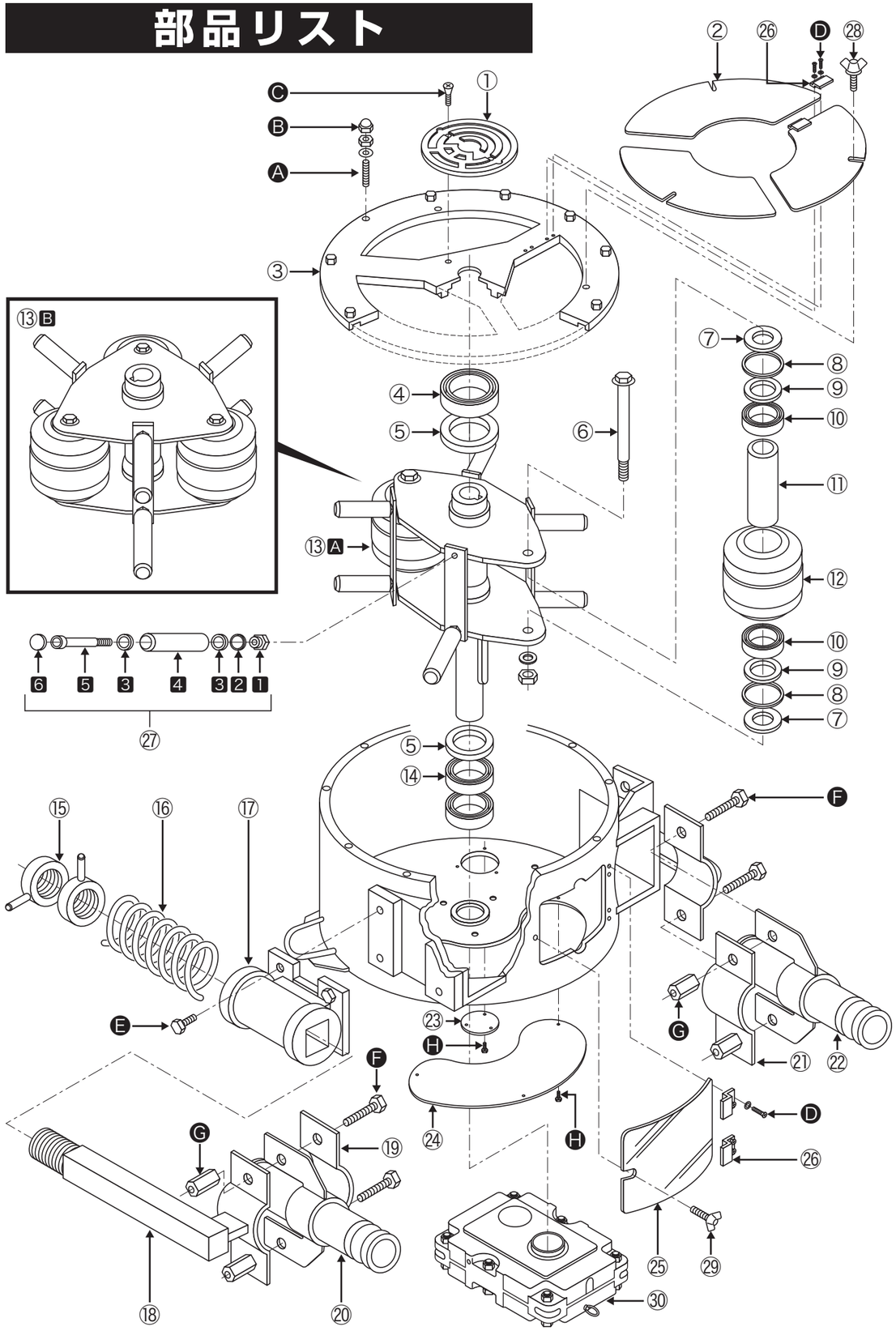

OKP/OKG-60MS-L部品リスト

※A・B2種類の表記がある部品は、AがOKP用、BがOKG用です。

見出番号	品　名	個　数	備　考
①	銘板	1	
②	点検マド ― ドラムフタ側	3	塩ビ
③	ドラムフタ	1	
④	ベアリング	1	6211接触シール形
⑤	オイルシール	2	D85×100×9
⑥	主ローラーピン	A 2 B 3	M24SW・N付
⑦	ベアリング押え	A 4 B 6	
⑧	Oリング	A 4 B 6	G-40
⑨	オイルシール	A 4 B 6	D65×90×13
⑩	ベアリング	A 4 B 6	6308接触シール形
⑪	スリーブ	A 2 B 3	
⑫	主ローラー	A 2 B 3	
⑬	回転盤	1	A 2点式　B 3点式
⑭	ベアリング	2	6013接触シール形
⑮	スプリングヘッド締付ナット	2	
⑯	スプリングヘッドスプリング	1	
⑰	スプリングヘッドガイド	1	
⑱	吐出バンド付ガイド棒	1	
⑲	吐出バンド(下)	1	
⑳	吐出カップリング	1	50G
㉑	吸込バンド(上)	1	
㉒	吸込カップリング	1	50G
㉓	点検マド ― 鉄カバー(小)	1	
㉔	点検マド ― 鉄カバー(大)	1	
㉕	点検マド ― ドラム正面側	1	塩ビ
㉖	マド押え	14	
㉗	ガイドローラーASSY	A 8 B 6	
	1 ガイドローラーナット	A 8 B 6	
	2 オイルシール	A 8 B 6	D28×42×7
	3 ベアリング	A 16 B 12	6004接触シール形
	4 ガイドローラー	A 8 B 6	
	5 ガイドローラーピン	A 8 B 6	
	6 パッキン	A 8 B 6	NBR
㉘	座金付蝶ボルト	3	M6×20L
㉙	座金付蝶ボルト	1	M6×12L
㉚	減速機	1	椿本チェイン SM207S25S65

見出番号	品　名	個　数	備　考
A	スタッドボルト	12	M10×45L　SW・N
B	六角袋ナット	12	M10
C	皿ネジ	2	M6×20L
D	タッピングビス	28	M4×8L
E	六角ボルト	4	M10×25L　SW
F	六角ボルト	4	M16×65L　SW・N
G	六角高ナット	4	M16
H	六角ボルト	6	M6×12L　SW

OKP/OKG-60MS-L
電装部品リスト

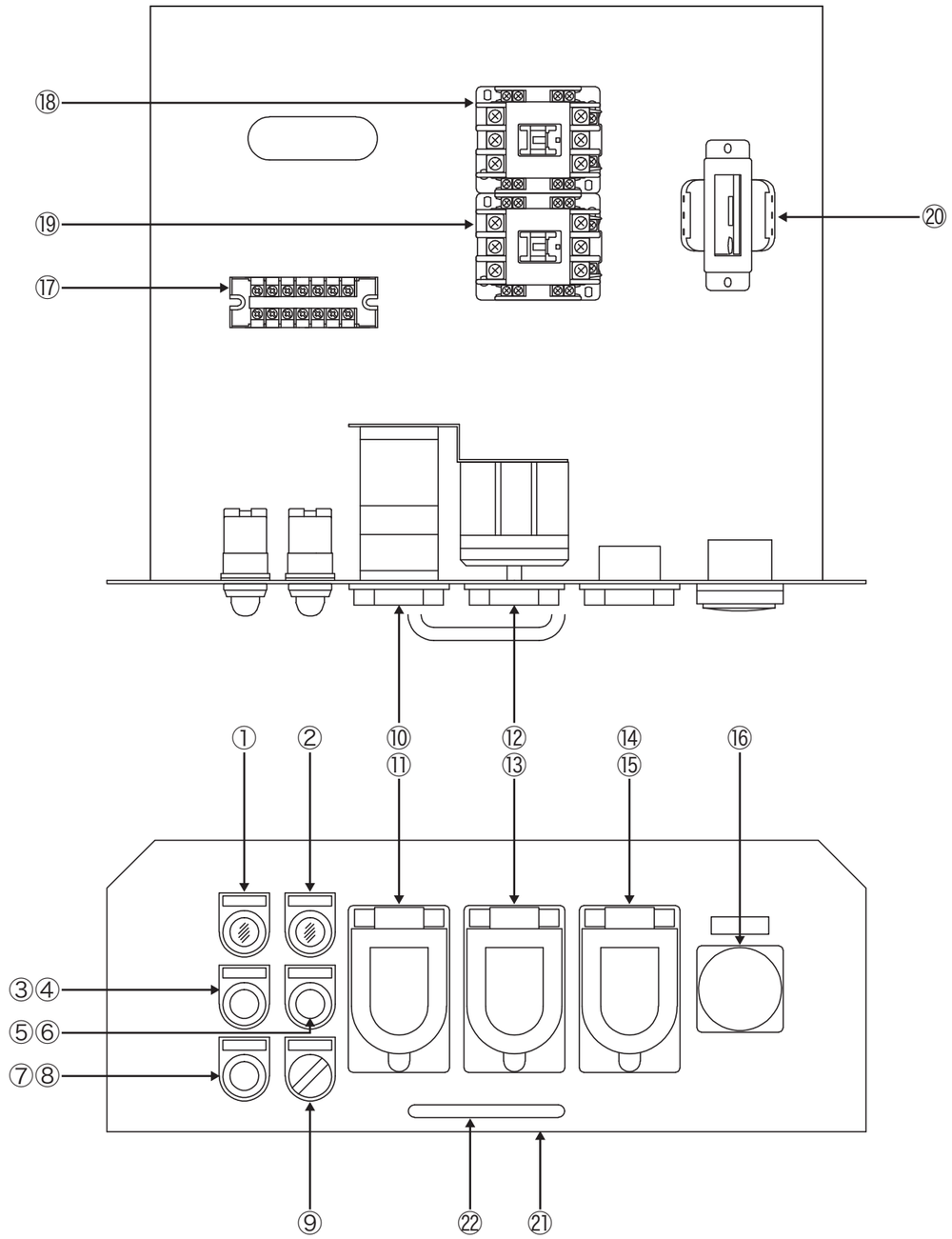

OKP/OKG-60MS-L 電装部品リスト

※OKP-60MS-LとOKG-60MS-Lは共通です。

見出番号	名　称	型　式
①	電源ランプ	IDEC APS-126NG
②	サーマル異常ランプオレンジ	IDEC APS-122DNA
③	正転スイッチ黒	IDEC ABS-210NB
④	正転スイッチカバー黒	IDEC OCS-11B
⑤	逆転スイッチ緑	IDEC ABS-210NG
⑥	逆転スイッチカバー緑	IDEC OCS-11G
⑦	停止スイッチ赤	IDEC ABS-211NR
⑧	停止スイッチカバー赤	IDEC OCS-11R
⑨	本体/リモコン切替スイッチ	IDEC ASS-221N
⑩	サーマルリレー	富士通 TR-N2H　18A
⑪	サーマルリレースイッチカバー	神保電器 防滴プレート836（φ41.5㎜）
⑫	電源用ブレーカスイッチ	三菱電機 NF30FA3P30AT
⑬	電源用ブレーカスイッチカバー	神保電器 防滴プレート836（φ41.5㎜）
⑭	リモコンコンセント	明工社 MH-2876
⑮	リモコンコンセントカバー	神保電器 防滴プレート836（φ41.5㎜）
⑯	バイブレータコンセント	泰和電機 CE-320E-R
⑰	端子台	IDEC BNH30W-7P
⑱	正転用マグネットスイッチ	富士電機 SC-N2 コイルAC24V
⑲	逆転用マグネットスイッチ	富士電機 SC-N1 コイルAC24V
⑳	トランス	相原電機 FR-762B
㉑	操作盤	
㉒	電装引出ハンドル	タキゲン A-1042-C-6
電源コード	電源コード	2CT 5.5SQ×4C×10m
	接地3P防水プラグ	明工社 MP2540
	接地3P防水コネクタボディ	明工社 MC2623-N

『練って』『送る』機械を創る
OKASAN 岡三機工株式会社
http://www.okasankikou.co.jp
本　　社 〒554-0012 大阪府大阪市此花区西九条2丁目8-14 ☎06(6464)0575㈹
川崎営業所 〒210-0803 神奈川県川崎市川崎区川中島2丁目6-3 ☎044(266)2771㈹
名古屋営業所 〒476-0006 愛知県東海市浅山3丁目121 ☎052(604)0780㈹
大阪営業所 〒554-0012 大阪府大阪市此花区西九条2丁目8-14 ☎06(6464)0570㈹
福岡営業所 〒811-2317 福岡県糟屋郡粕屋町長者原東4-7-8 ☎092(938)7222㈹
大阪工場 〒572-0824 大阪府寝屋川市萱島東3丁目30-15 ☎072(822)5276㈹

第3版 2019年6月